Detail "A" - ÜBERBLATTUNG

M 1:25

Ansicht erdseits

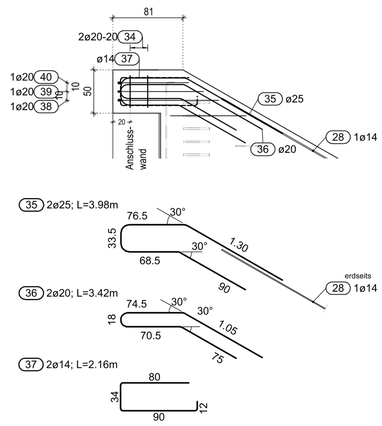

Draufsicht

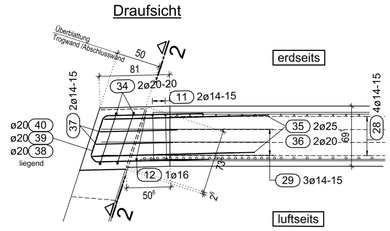

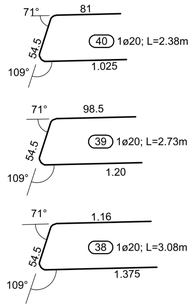

Ansicht Trogwand Süd-Ost - ERDSEITS und SCHUB

M 1:50

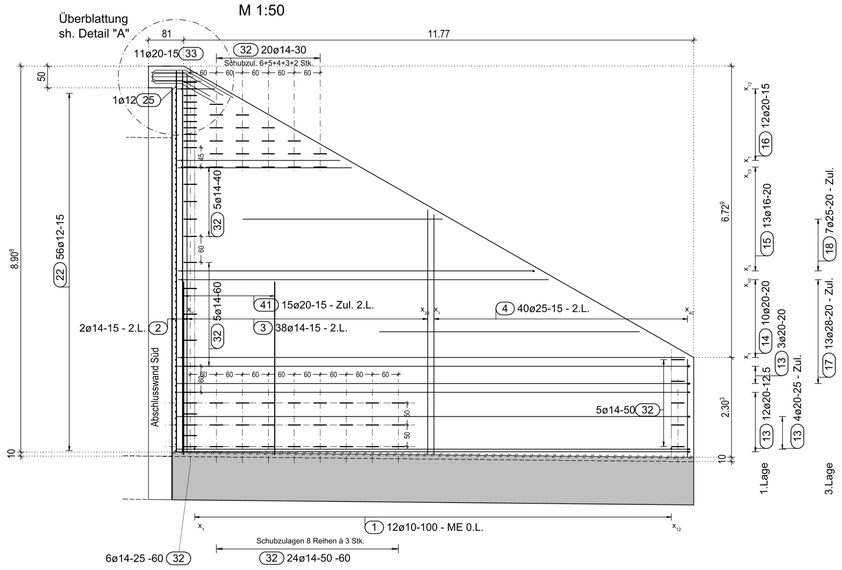

Querschnitt 1-1

M 1:50

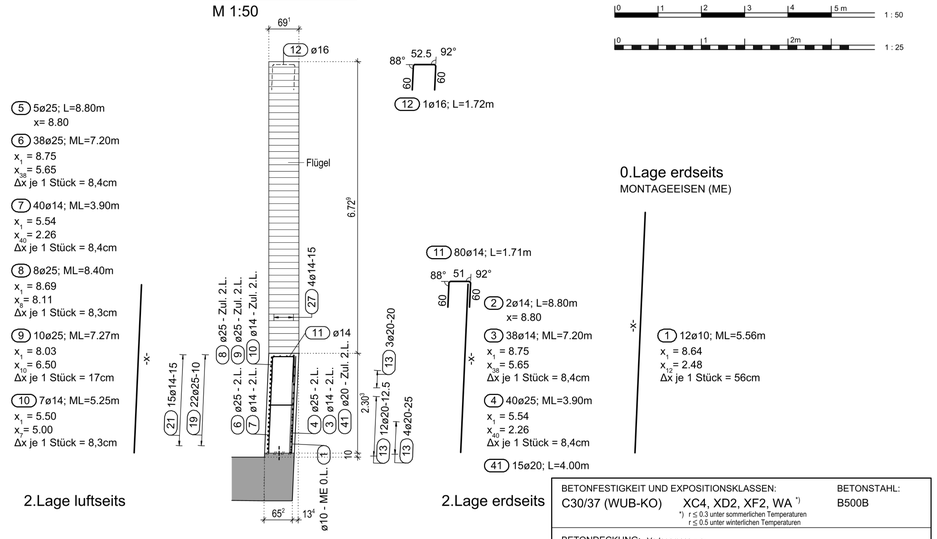

(5) 5ø25; L=8.80m
x= 8.80

(6) 38ø25; ML=7.20m
x1 = 8.75
x38 = 5.65
Δx je 1 Stück = 8,4cm

(7) 40ø14; ML=3.90m
x1 = 5.54
x40 = 2.26
Δx je 1 Stück = 8,4cm

(8) 8ø25; ML=8.40m
x1 = 8.69
x8 = 8.11
Δx je 1 Stück = 8,3cm

(9) 10ø25; ML=7.27m
x1 = 8.03
x10 = 6.50
Δx je 1 Stück = 17cm

(10) 7ø14; ML=5.25m
x1 = 5.50
x7 = 5.00
Δx je 1 Stück = 8,3cm

2.Lage luftseits

2.Lage erdseits

BETONFESTIGKEIT UND EXPOSITIONSKLASSEN:		BETONSTAHL:
C30/37 (WUB-KO)	XC4, XD2, XF2, WA *)	B500B

*) r ≤ 0.3 unter sommerlichen Temperaturen
r ≤ 0.5 unter winterlichen Temperaturen

BETONDECKUNG: Verlegemass = c_v

ALLSEITS: c_v = 60 mm ; Δc_{dev} = 10 mm

BESONDERE ANFORDERUNG:

Mindest-Biegerollendurchmesser D_{min} nach DIN EN 1992-2, Tab. 8.101DE

Haken, Winkelhaken, Schlaufen, Bügel

Stabdurchmesser [mm]	Biegerollendurchmesser [mm]
ø<20	4ø
ø≥20	7ø

Abweichende Biegerollendurchmesser wie für Schrägstäbe und andere gebogene Stäbe sind an der Biegeform angegeben, hierfür gilt:

Mindestwert der Betondeckung rechtwinklig zur Biegeebene	Biegerollendurchmesser [mm]
> 100 mm und > 7ø	10ø
> 50 mm und > 3ø	15ø
≤ 50 mm oder ≤ 3ø	20ø

Darstellung und Maßangaben nach DIN EN ISO 3766
- Durchmesser und Radien sind Innenmaße
- Alle anderen Maßangaben sind Außenmaße

Hinweis zu Formschlüssel 99 Bild 5

"a" und "b" sind Biegemaße !

Hinweis:

1. Lage = horizontale Bew.
2. Lage = vertikale Bew.

Draufsicht Trog Süd, WAND OST

M 1:50

Zulagen 3.Lage erdseits

(17) 13ø28; L=6.00m (18) 7ø25; L=4.60m

1.Lage erdseits

x= 11.85
(13) 19ø20; L=11.85m

x1 = 11.70
x10 = 8.55
Δx je 1 Stück = 35cm
(14) 10ø20; ML=10.13m

x1 = 8.20
x13 = 4.00
Δx je 1 Stück = 35cm
(15) 13ø16; ML=6.10m

x1 = 3.75
x12 = 0.87
Δx je 1 Stück = 26,2cm
(16) 12ø20; ML=2.31m

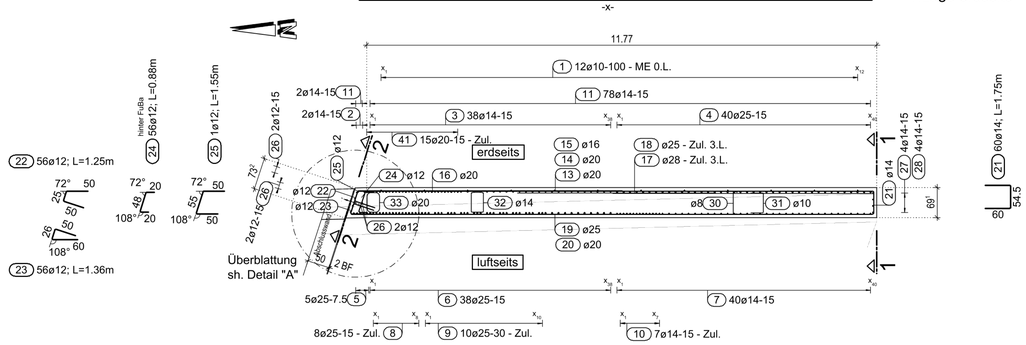

(19) 22ø25; L=12.00m
x= 12.00

(20) 64ø20; ML=6.41m
x1 = 11.92
x64 = 0.90
Δx je 1 Stück = 17,5cm

1.Lage luftseits

S-Haken

- in Draufsicht nachrichtlich /
in Schnitten NICHT dargestellt -

4 Stk./m²
umgreift die vertikale Bewehrung

110° 70 53 10
(30) 280ø8; L=0.73m

Abstandhalter

- in Draufsicht nachrichtlich /
in Schnitten NICHT dargestellt -

1 Stk./m²

47 30
(31) 70ø10; L=1.07m
Schenkel in 3. Lage

Schubzulagen

- in Draufsicht nur
nachrichtlich dargestellt -

30 15 47
(32) 65ø14; L=1.84m

30 20 47
(33) 11ø20; L=1.94m

Stabliste - TROGWAND SÜD-OST

Pos.	Stck	ø [mm]	Einzel Länge [m]	Gesamt Länge [m]	Masse [kg]
1	12	10	5.56	66.72	41.17
2	2	14	8.80	17.60	21.30
3	38	14	7.20	273.60	331.06
4	40	25	3.90	156.00	600.60
5	5	25	8.80	44.00	169.40
6	38	25	7.20	273.60	1053.36
7	40	14	3.90	156.00	188.76
8	8	25	8.40	67.20	258.72
9	10	25	7.27	72.70	279.90
10	7	14	5.25	36.75	44.47
11	80	14	1.71	136.80	165.53
12	1	16	1.72	1.72	2.72
13	19	20	11.85	225.15	556.12
14	10	20	10.13	101.30	250.21
15	13	16	6.10	79.30	125.29
16	12	20	2.31	27.72	68.47
17	13	28	6.00	78.00	376.74
18	7	25	4.60	32.20	123.97
19	22	25	12.00	264.00	1016.40
20	64	20	6.41	410.24	1013.29
21	60	14	1.75	105.00	127.05
22	56	12	1.25	70.00	62.16
23	56	12	1.36	76.16	67.63
24	56	12	0.88	49.28	43.76
25	1	12	1.55	1.55	1.38
26	6	12	8.85	53.10	47.15
27	4	14	4.00	16.00	19.36
28	4	14	12.00	48.00	58.08
29	3	14	2.25	6.75	8.17
30	280	8	0.73	204.40	80.74
31	70	10	1.07	74.90	46.21
32	65	14	1.84	119.60	144.72
33	11	20	1.94	21.34	52.71
34	2	20	2.41	4.82	11.91
35	2	25	3.98	7.96	30.65
36	2	20	3.42	6.84	16.89
37	2	14	2.16	4.32	5.23
38	1	20	3.08	3.08	7.61
39	1	20	2.73	2.73	6.74
40	1	20	2.38	2.38	5.88
41	15	20	4.00	60.00	148.20

Gesamtmasse : 7679.68

BEMERKUNGEN

ZUGEHÖRIGE PLÄNE

04.06.001	Schalplan Trog Süd
04.06.002	Regeldetailplan Trog Nord / Süd
04.07.031	Bewehrung Trog Süd - Sohlplatte

Index	Planänderung	Datum	Name
A	Vorprüfung - Prüfeinträge übernommen	28.05.2026	
B	Planstempel angepasst	01.06.2026	
C			
D			
E			

Anlage A3-13

Querschnitt 2-2

M 1:50

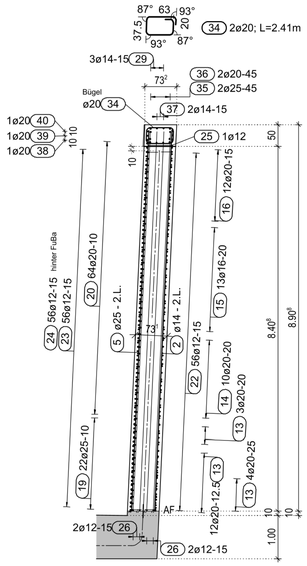

Ansicht Trogwand Süd-Ost - LUFTSEITS

M 1:50

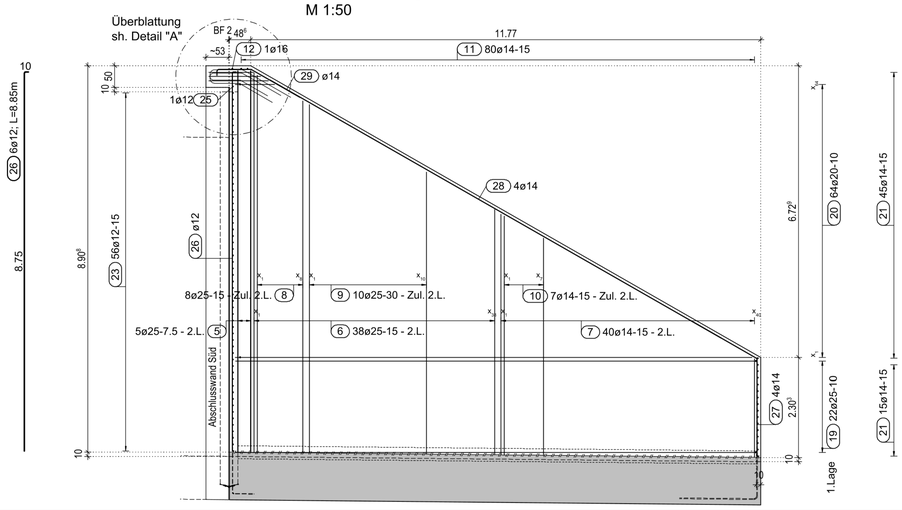

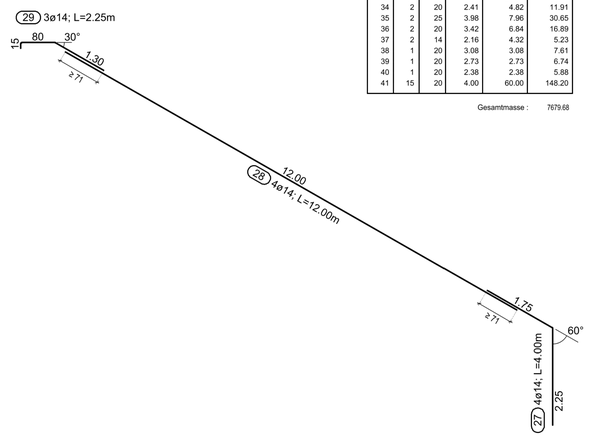

Ident.-Nr.

BAB 81 Heilbronn - Würzburg

Baumaßnahme: AS Gerchsheim - AD Würzburg
Ertüchtigung W81_B451,838 (BW451d)
Ast FR Heilbronn über FW

km: 451+852,00

Maßstab: 1:50 ; 1:25

Bauteil: Bew. Trog Süd - Wand Ost

Plan-Nr.

In bautechnischer, geometrischer und vertragl. Hinsicht geprüft (siehe Prüfbericht vom ..... Nr. .....)

Nürnberg, den .....

Zur Ausführung und nach §4 FStrG freigegeben:

Nürnberg, den .....

Übersichtsskizze:

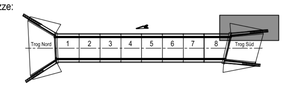

Für die Richtigkeit der Ausführungspläne:

..... Nürnberg ....., den .....

..... Nürnberg ....., den .....

Die Gleichstellung dieses Planes mit den Prüfplänen des Prüfingenieurs sowie der Übernahme der Eintragungen des ..... wird bestätigt:

...., den .....

Der Plan wird als Ausführungsplan anerkannt:

...., den .....

..... Auftragnehmer

geprüft und zur Ausführung freigegeben